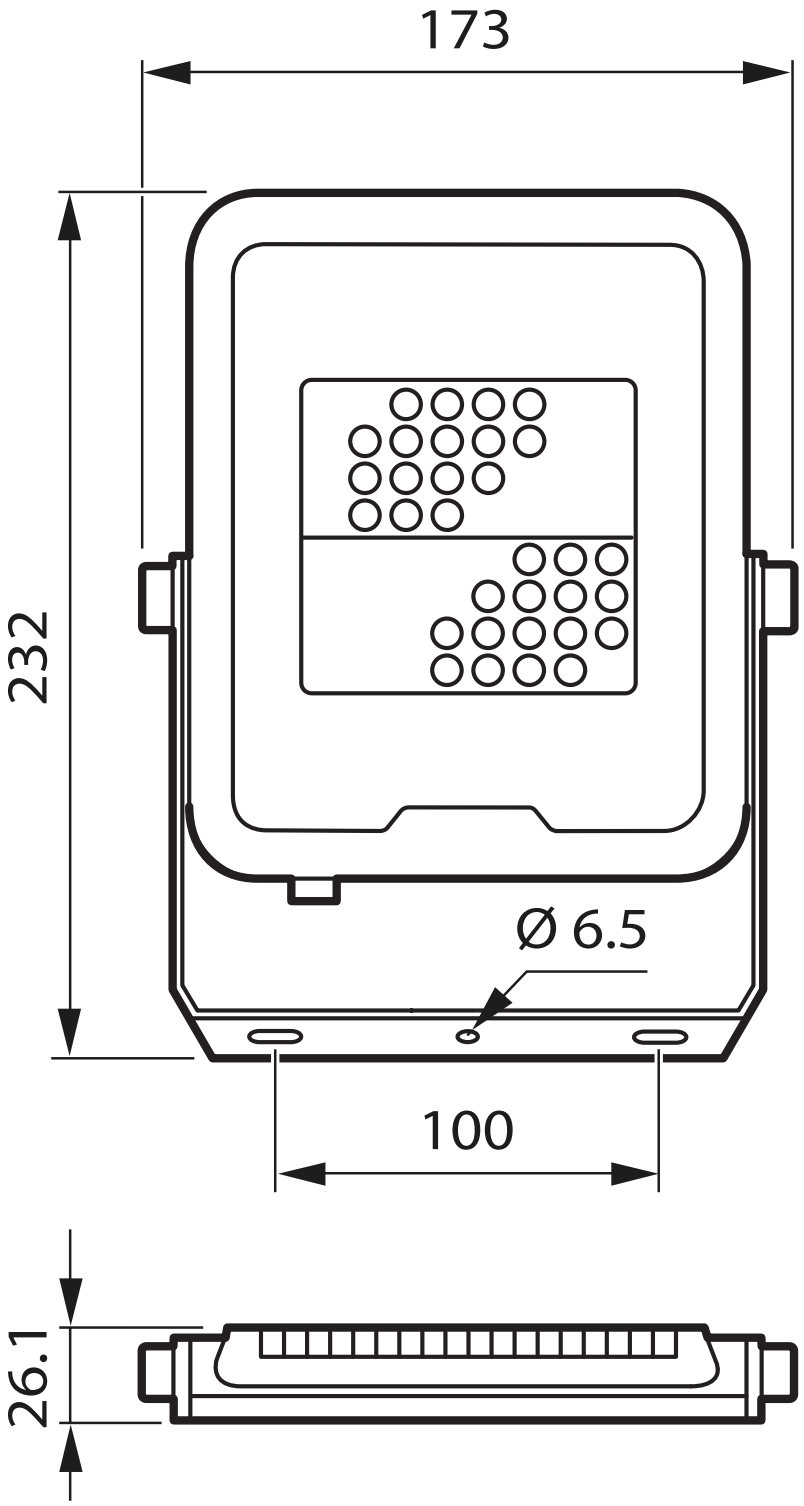
173
232
Ø 6.5
100
26.1

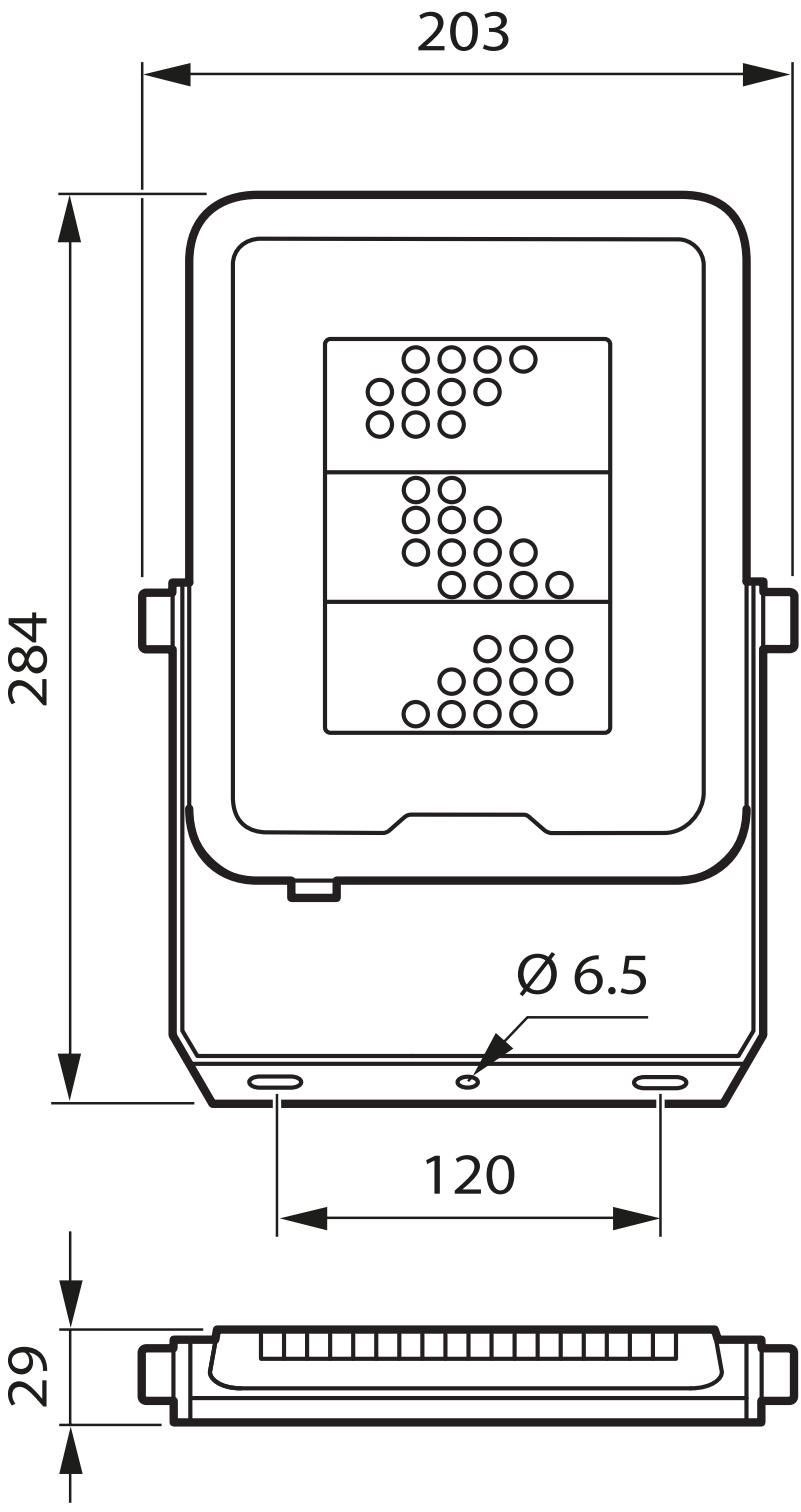
203
284
Ø 6.5
120
29

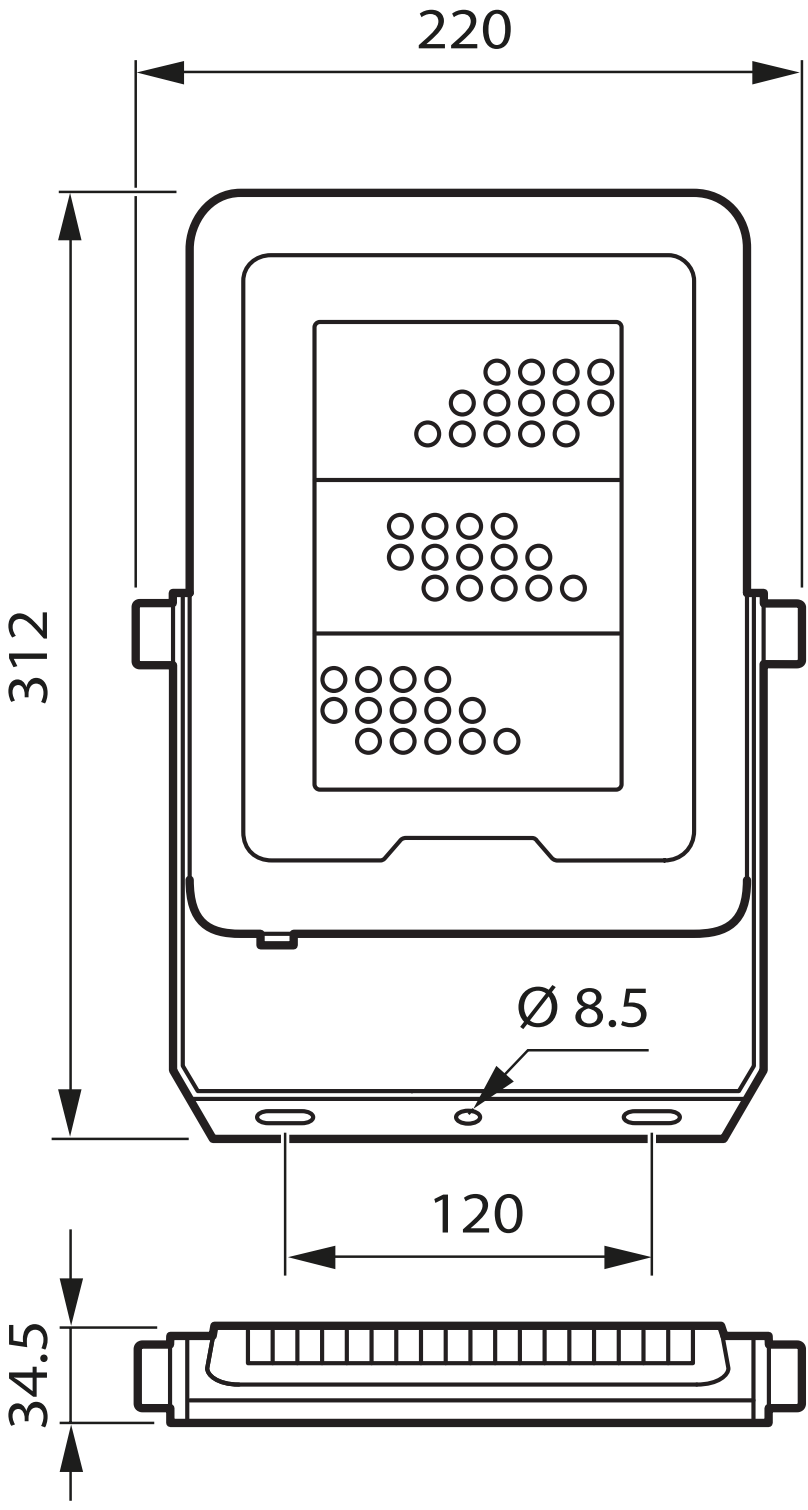
220
312
Ø 8.5
120
34.5

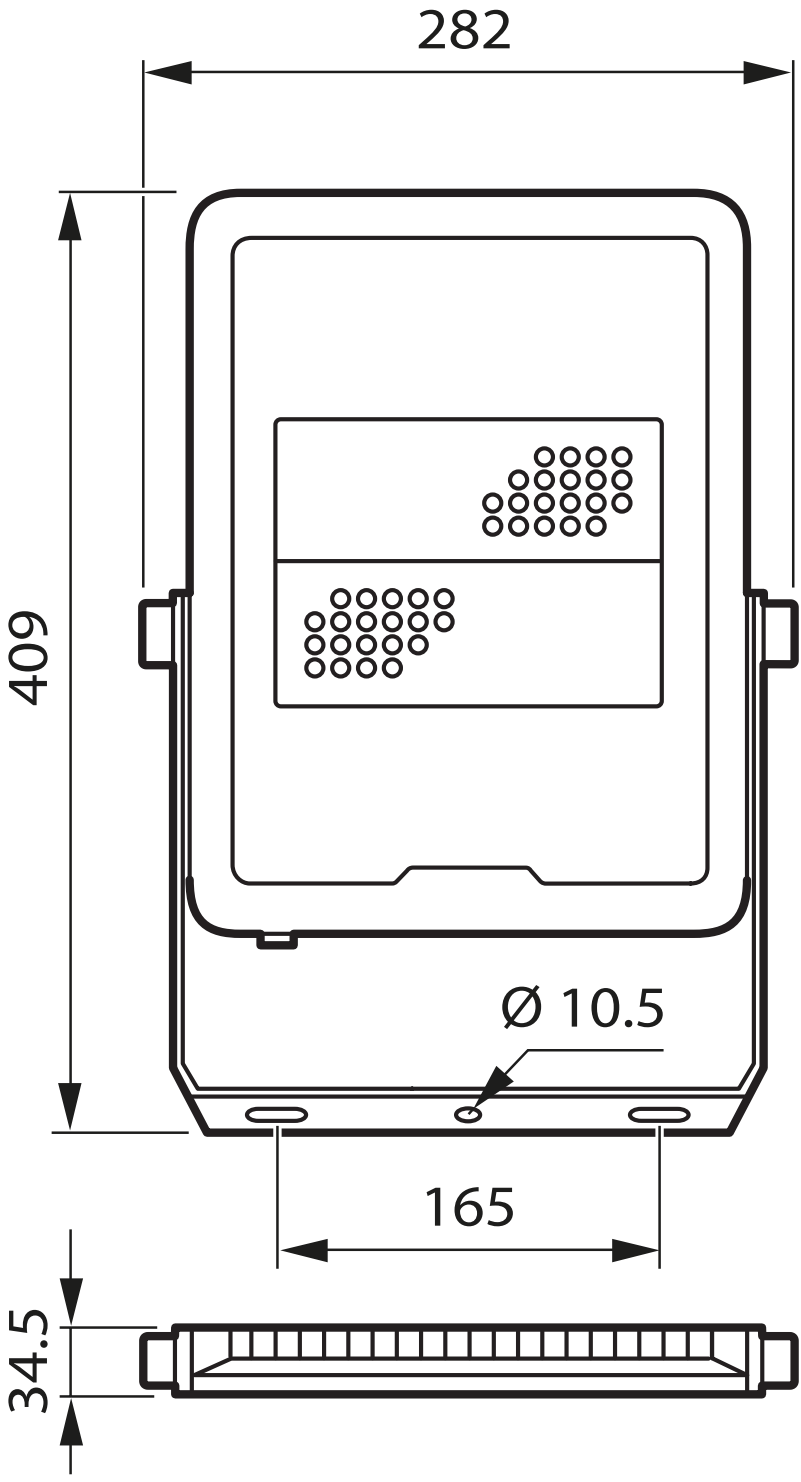
282
409
Ø 10.5
165
34.5

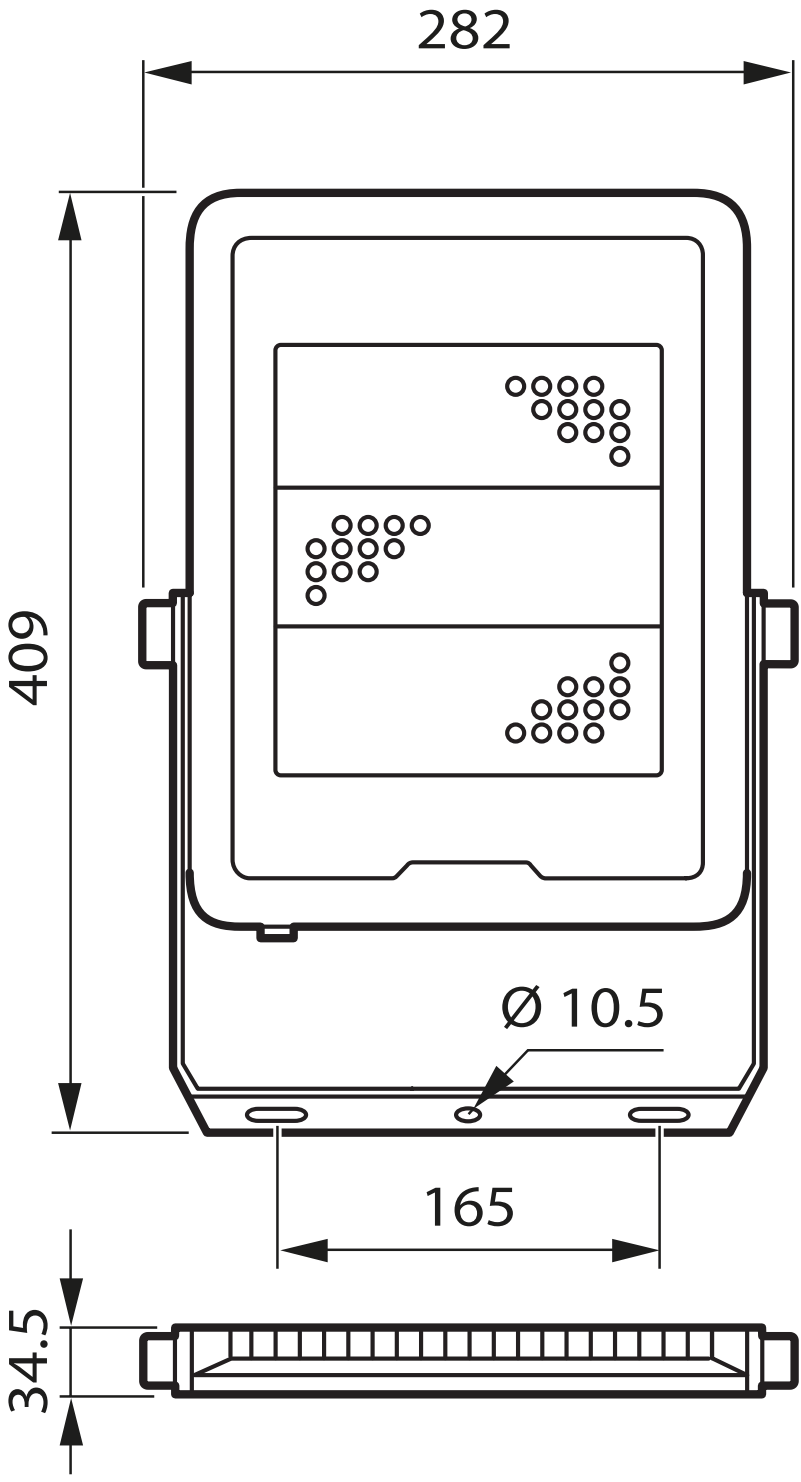
282
409
Ø 10.5
165
34.5

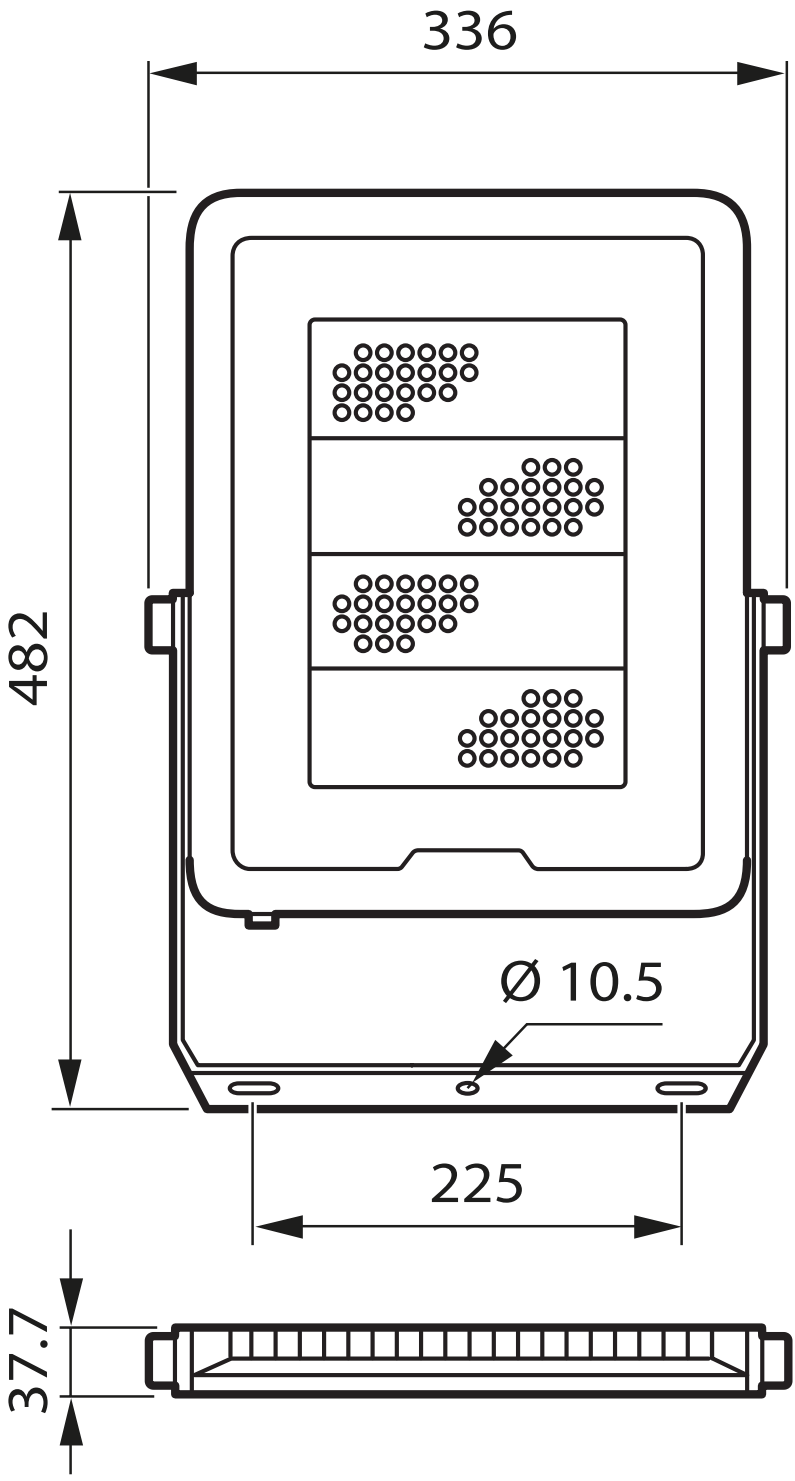
336
482
Ø 10.5
225
37.7